RENAULT
Passion for life

RENAULT KANGOO

Rolstoelauto met verlaagde vloer en oprijplaat

Trapmann
Mobility

RENAULT KANGOO

Rolstoelauto met verlaagde vloer en oprijplaat

Trapmann Mobility

1 Bodemverlaging is helemaal bekleed met passende stof en gaat tot aan de tweede zitrij. De aanwezige parkeersensoren achter blijven functioneel en het middendeel van de bumper wordt teruggeplaatst, zodat origineel uiterlijk behouden blijft.

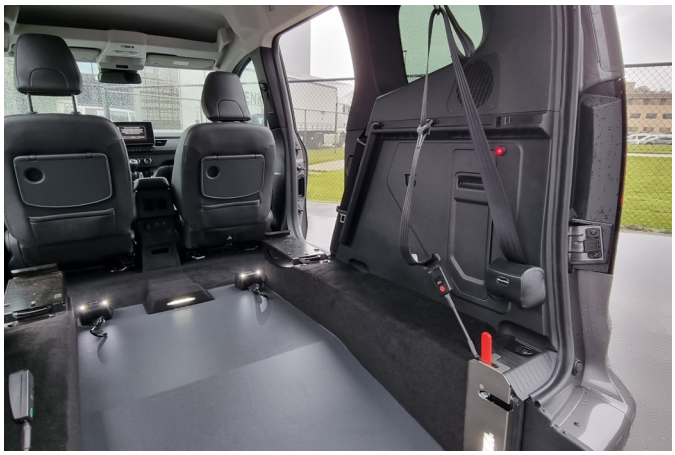

2 Een 4-puntsgordelbevestiging voor de rolstoel met verstelbare 3-puntsveiligheidsgordel voor de passagier die voldoen aan de ISO-10542 norm.

3 De oprijplaat vormt een mooi geheel met de ombouw zodat de wagen een nette uitstraling behoudt. Het is een licht bedienbare clearview oprijplaat waardoor het zicht naar achteren behouden blijft als je ze neerlegt

4 De zetels op de 2e zitrij kunnen optioneel toegevoegd worden als vaste of uitneembare zitplaats.

RENAULT KANGOO

Rolstoelauto met verlaagde vloer en oprijplaat

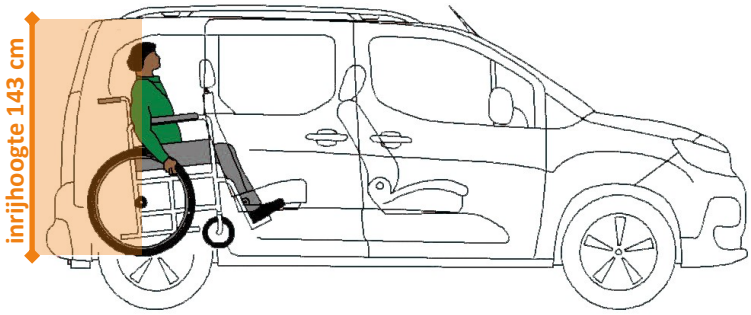

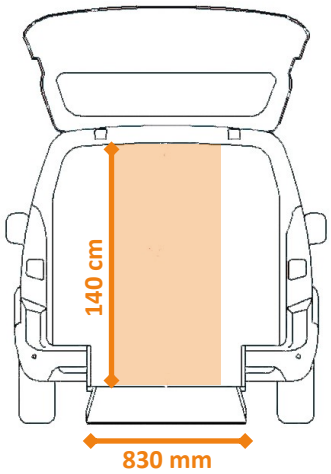

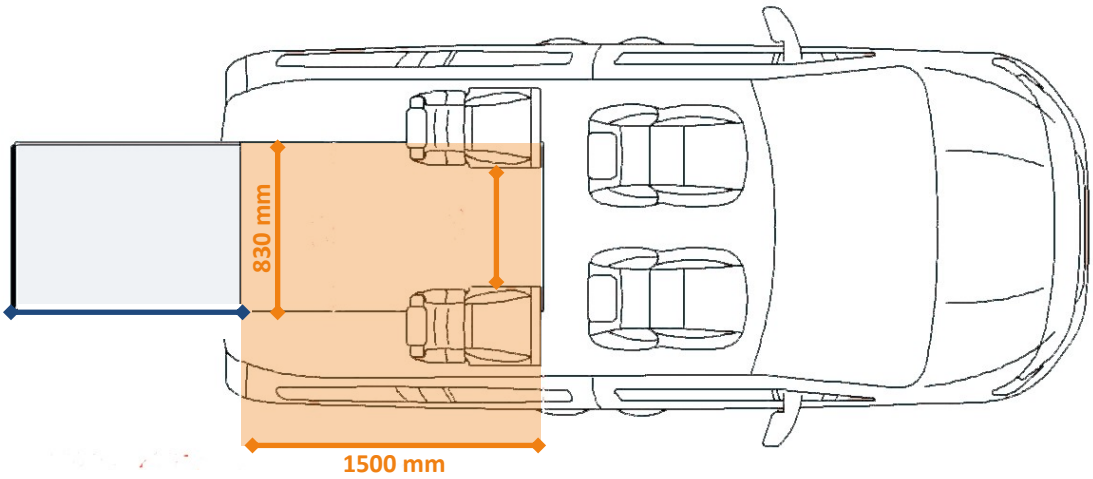

RENAULT KANGOO

Trapmann Mobility

Capaciteit

standaard bezetting: 1 rolstoel + 1 zitplaatsen + chauffeur
maximum bezetting: 1 rolstoel + 3 zitplaatsen + chauffeur

Basisombouw

BODEMVERLAGING ACHTERAAN HET VOERTUIG

- manuele doorklapbare aluminium oprijplaat, doorklapbaar
- rolstoelvergrendeling met 2 elektrische oprollers vooraan en 2 mechanische oprollers achteraan
- heupgordel en driepuntsveiligheidsgordel
- torsieveer om de oprijplaat te verlichten
- terug monteren van originele parkeersensoren

OPTIES

- vaste of uitneembare zetel op de 2e zitrij
- hoofd- en rugsteun
- elektrische lier, centraal geplaatst om de rolstoel in de wagen te trekken

Administratie

Kosten verbonden aan de opmaak van het homologatiedossier en het nieuw gelijkvormigheidsattest (COC) 2de fase, conform de EU Kaderrichtlijn 2007/46/EEG

RENAULT
Passion for life